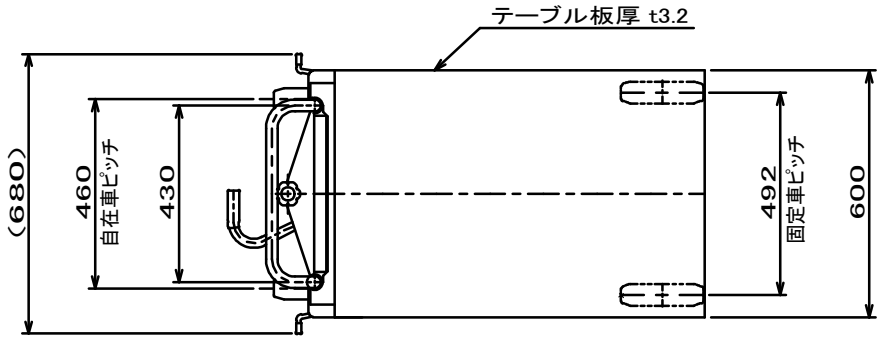

仕　様		
型　式	HLH−1000M	
均等荷重	1000	kg
テーブル寸法	900L×600W	mm
テーブル高サ	400〜1000	mm
ストローク	600	mm
全　長	1160	mm
全　幅	600	mm
全　高	920	mm
リフト方式	足踏油圧式	
ポンプ回数	早 約 35回／遅 約 84回	
自　重	約 130	kg
塗装色(マンセル値)		

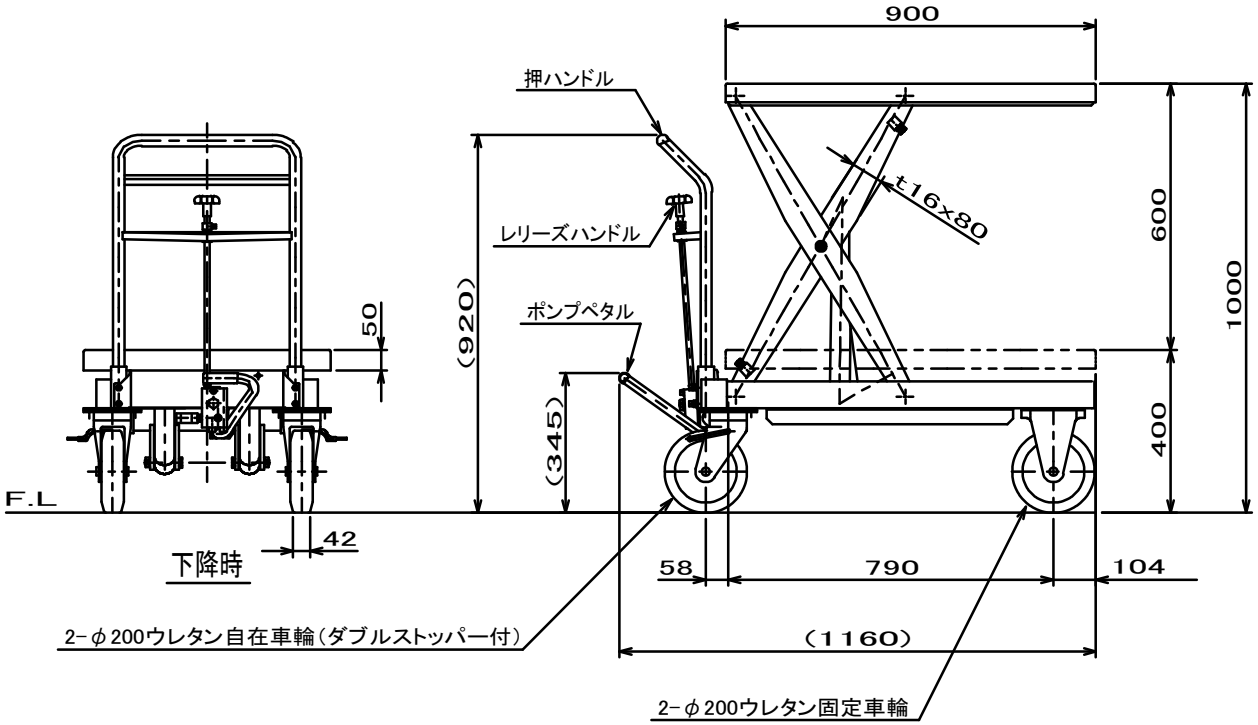

品　名	テーブルリフト台車	
型　式	HLH−1000M	
図面番号		
平成23年3月25日		B−4
検　図	作　図	尺　度
		1／15

HAMACO 株式会社ハマコS.S